Förhöjningar - Brunnarna får höjas max 50 cm ovanpå konerna utan att konsultera leverantören. (0140-386580)
Det är mycket viktigt att brunnarna höjs på ett korrekt sätt för att möjligöra framtida service.

(mm)

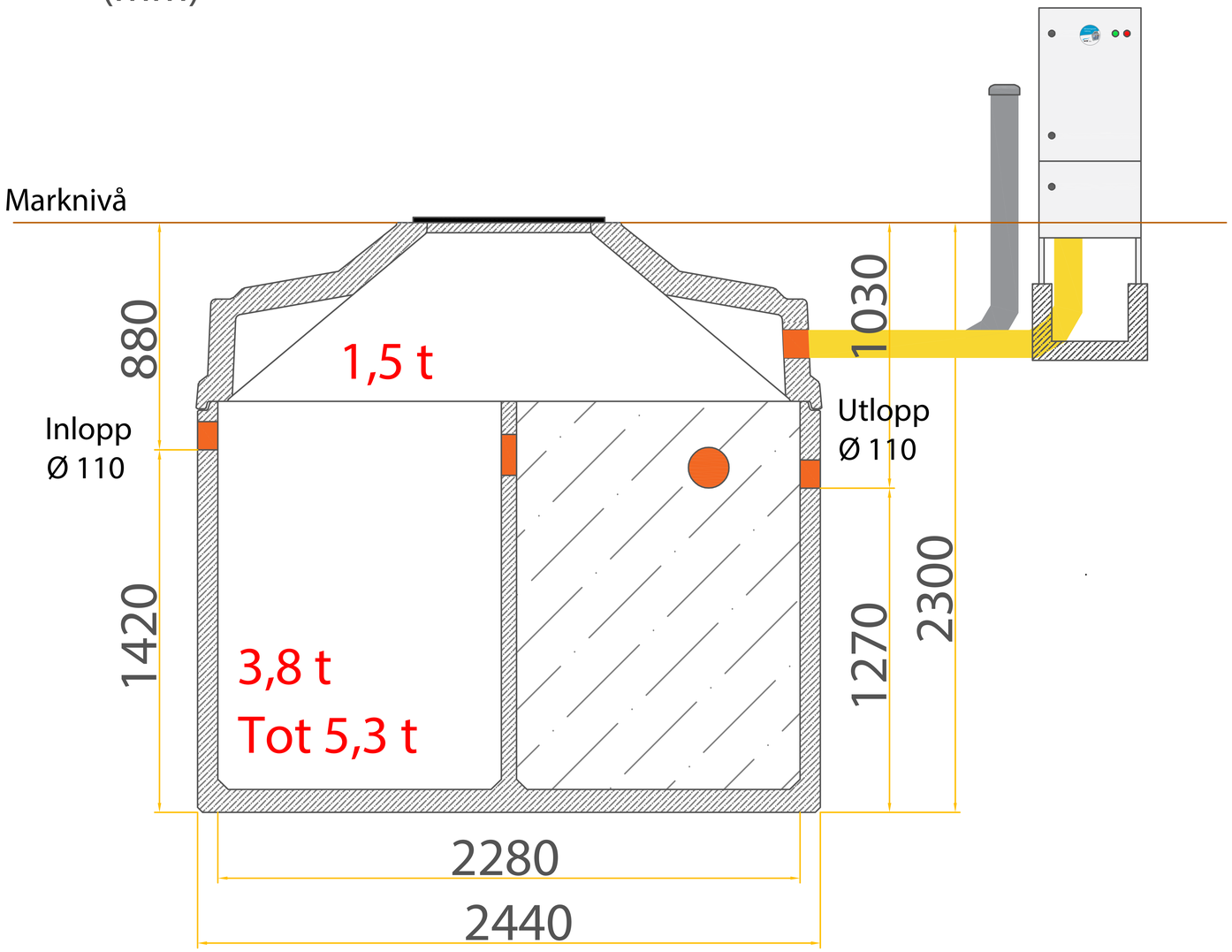

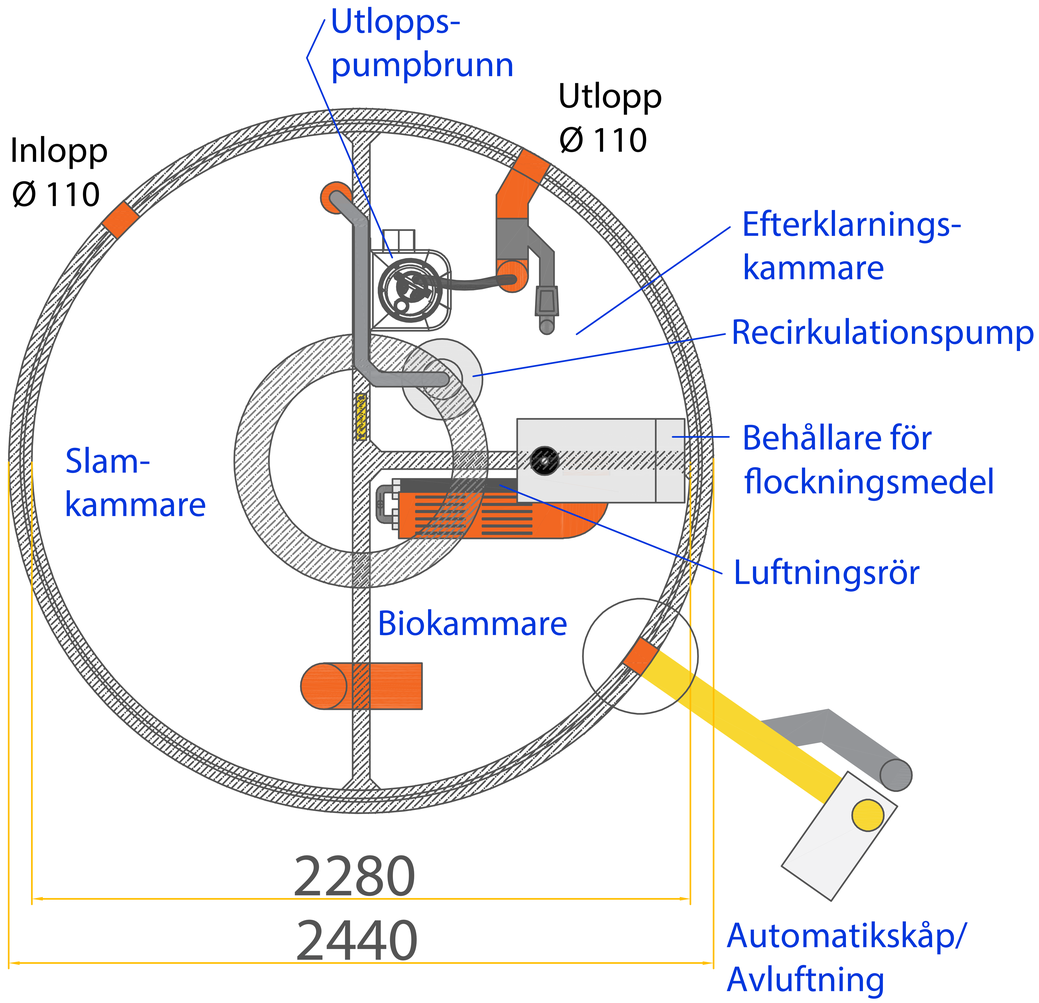

Modell:

WSB Clean 5 PE SOP

Publiceringsdatum:	Ritad av:
2019-06-13	Johan Nyman

watersystems

Watersystems Sverige AB
Bronsgatan 1, Hjälmaryds Industriområde
57338 TRANÅS
Tfn: 0140-386580
info@watersystems.se, www.watersystems.se