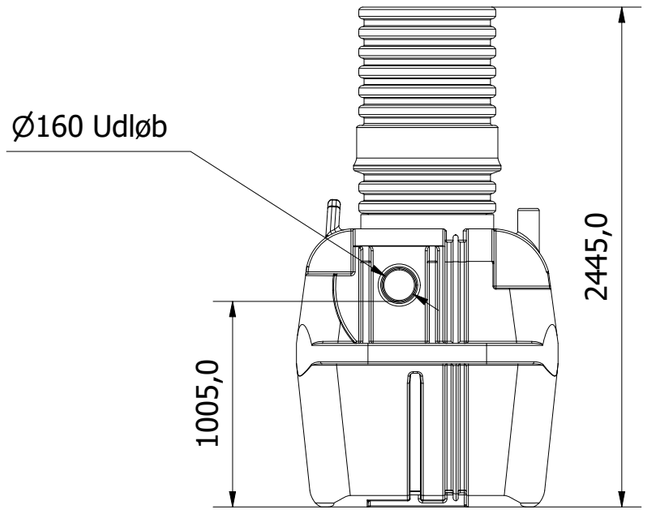

Right

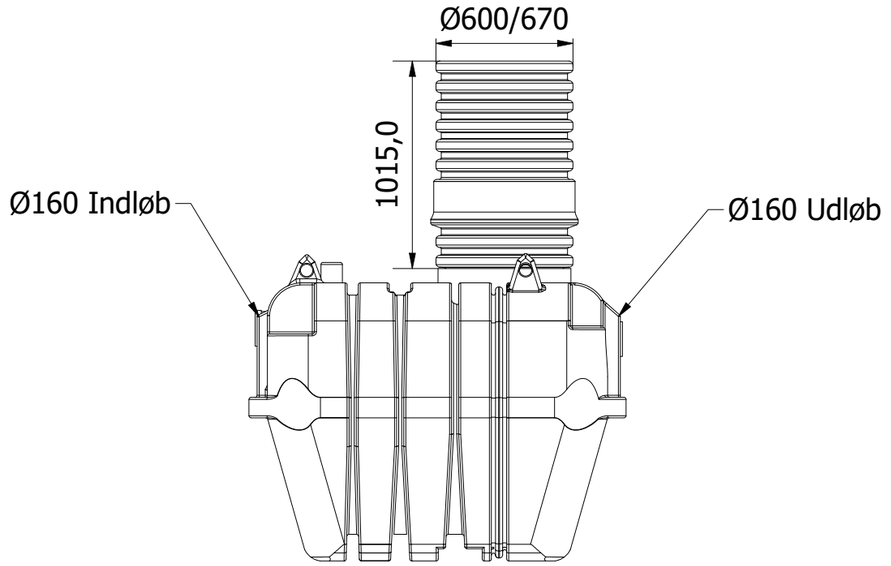

Front

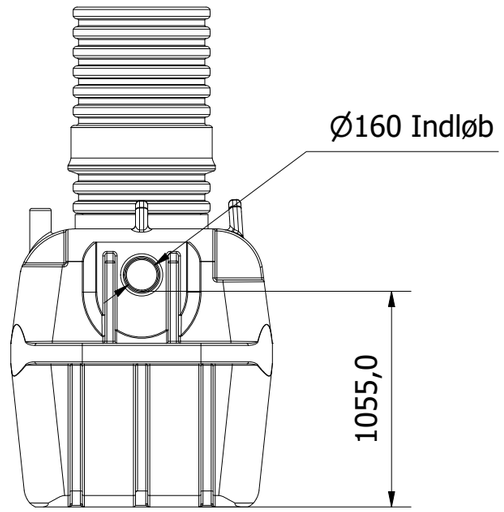

Left

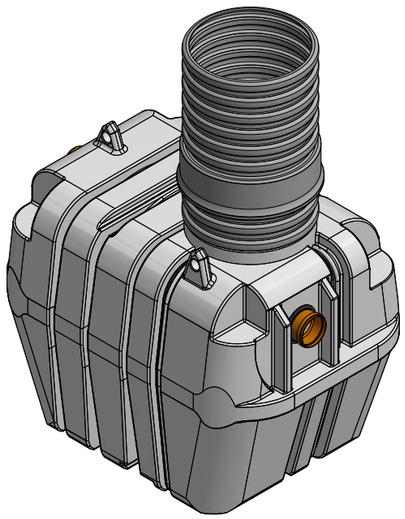

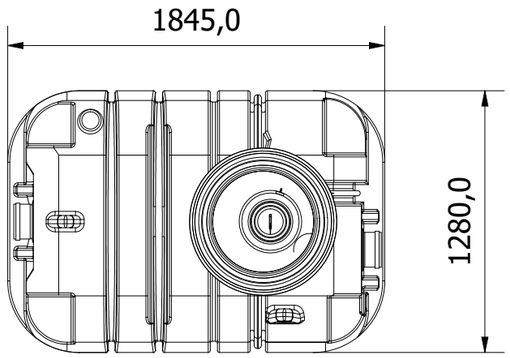

Top

Værdierne i nedenstående tabel er vejledende.
Afvigelser kan forekomme.

Oliekapacitet	Olielagtykkelse	Olievolumen	
100%	365 mm	0,675 m³	
70%	255 mm	0,47 m³	Tømning anbefales
40%	150 mm	0,27 m³	Alarm anbefales

Klasse 1 - Koalescensudskiller 6 L/s

waterCare

0,8 m³ Integreret sandfang

Denne tegning må ikke kopieres, forevises andre firmaer og personer eller anvendes på en måde, som strider mod WaterCare's interesser.

First angle projection

Tlf. Watercare:	Varenummer / Projekt	Info	Ark
70 25 65 37	223372105	Alle mål i mm ± 3% afvigelse	1 / 1
		Titel: Klasse 1 Koalescensudskiller	Størrelsesforhold: 1:30
		Volumen / kapacitet: 6 l/s (0,8 m3)	Dato: 22-09-2022 / Format: A3